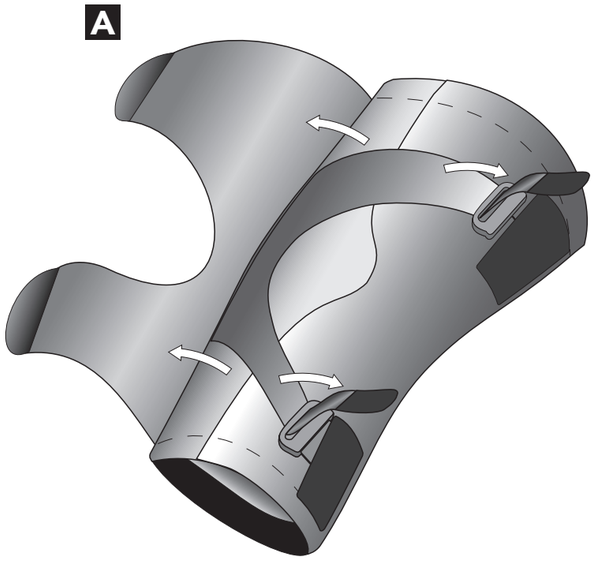

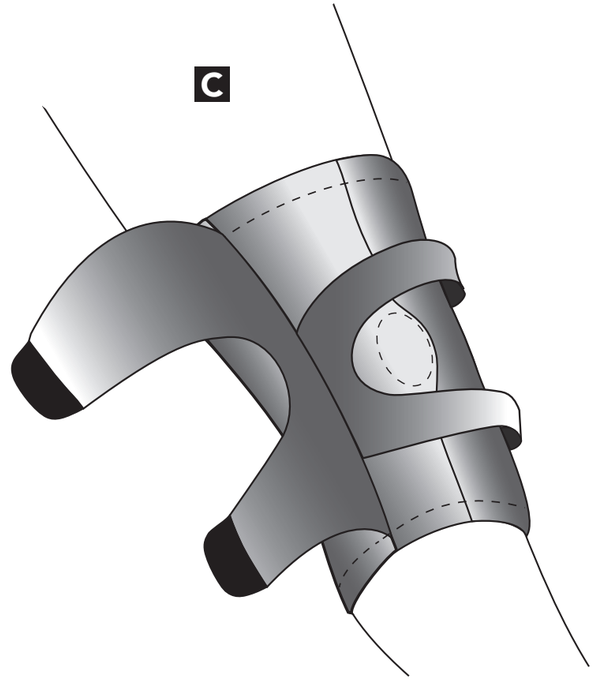

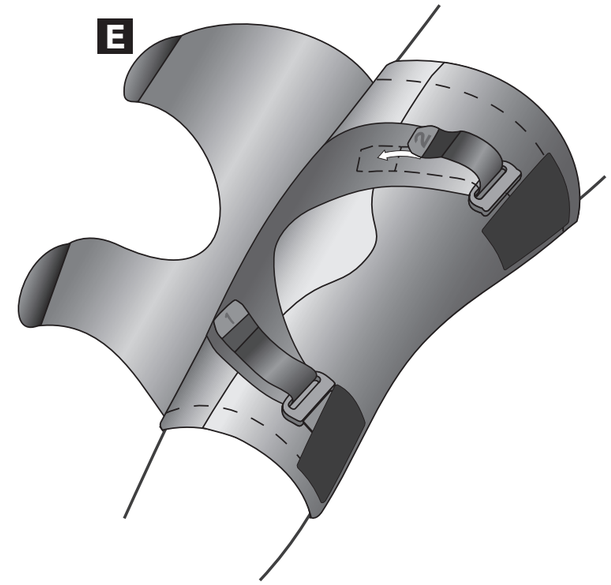

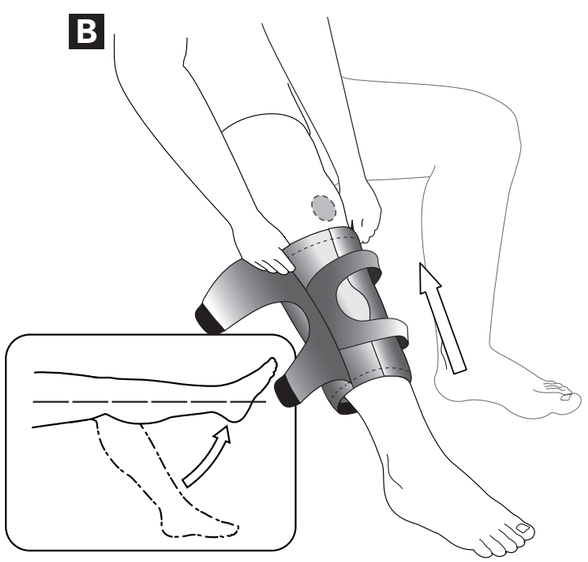

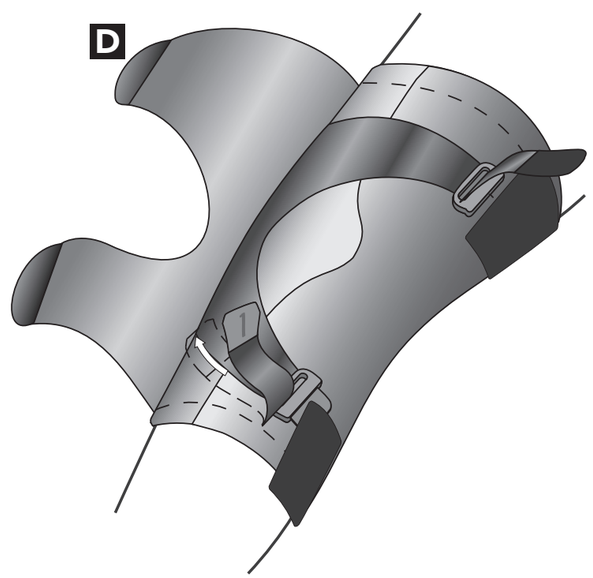

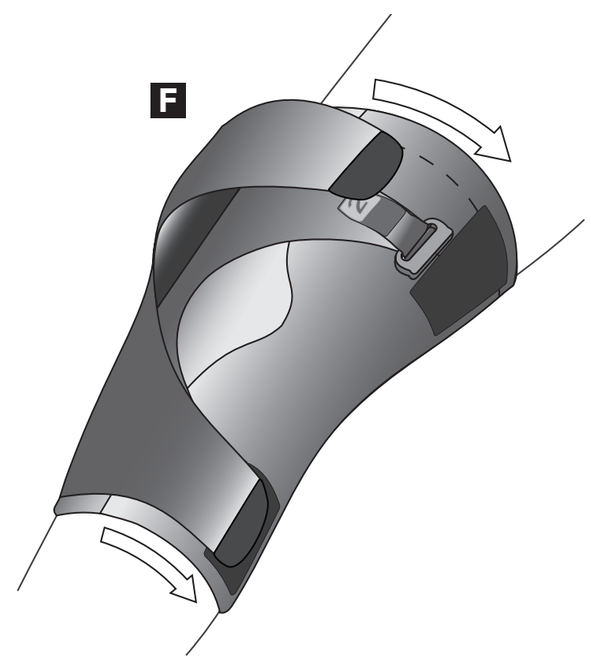

FreeRunner™

FITTING INSTRUCTIONS

SWEDISH
DANISH
FINNISH
NORWEGIAN
ROMANIAN
DUTCH
POLISH

MD

BREG

Breg, Inc.
2382 Faraday Avenue, Suite 300
Carlsbad, CA 92008 USA
P: 800-321-0607
F: 800-329-2734
www.breg.com
©2023 Breg, Inc. All rights reserved.

CE

EC	REP

E/U authorized representative
MDSS GmbH
Schiffgraben 41
D-30175 Hannover
Germany

AW-1.04121 Rev B 10/23

ANVISNINGAR PÅ SVENSKA

⚠ VARNINGAR

VARNING: LÄS NOGGRANT JUSTERINGSANVISNINGAR OCH VARNINGAR FÖRE ANVÄNDNING. FÖR ATT SÄKERSTÄLLA ATT ORTOSEN FUNGERAR KORREKT, FÖLJ ALLA ANVISNINGAR.

VARNING: KONTAKTA DIN LÄKARE OMEDELBART OM DU UPPLEVER ÖKAD SMÄRTA, SVULLNAD, HUDIRRITATION ELLER ANDRA BIVERKNINGAR NÄR DU ANVÄNDER DENNA PRODUKT.

VARNING: DEN HÄR PRODUKTEN KOMMER INTE ATT FÖRHINDRA ELLER REDUCERA ALLA SKADOR. LÄMPLIG REHABILITERING OCH JUSTERAD AKTIVITET ÄR OCKSÅ EN VÄSENTLIG DEL AV ETT SÄKERT BEHANDLINGSPROGRAM. KONSULTERA LEGITIMERAD SJUKVÅRDSPERSONAL ANGÅENDE EN SÄKER OCH LÄMPLIG AKTIVITETSNIVÅ NÄR DU BÄR DEN HÄR ORTOSEN.

FÖRSIKTIGHET: FÖLJ ANVÄNDNINGS- OCH SKÖTSELPROCESSEN SOM BESKRIVS I INSTRUKTIONERNA.

FÖRSIKTIGHET: FÖR ANVÄNDNING AV EN ENDA PATIENT.

TIPS OM ANVÄNDNING OCH SKÖTSEL

- Handtvätta i kallt vatten med ett milt tvättmedel, skölj och bred ut plant för att lufttorka.
- Undvik maskintvätt och torktumling.
- Efter exponering för saltvatten eller smuts, skölj ortosen noggrant med färskt vatten och låt det lufttorka.

Om något allvarligt tillbud uppstår i relation till den här ortosen, rapportera till Breg och till den behöriga myndigheten i medlemslandet som användaren och/eller patienten är etablerad i.

DANSK VEJLEDNING

⚠ ADVARSLER

ADVARSEL: LÆS TILPASNINGSVEJLEDNINGEN OG ALLE ADVARSLER GRUNDIGT IGENNEM FØR IBRUGTAGNING. FOR AT SIKRE ORTOSENS OPTIMALE YDEEVNE SKAL ALLE ANVISNINGER FØLGES NØJE.

ADVARSEL: HVIS DU OPLEVER ØGET SMERTE, HÆVELSE, HUDIRRITATION ELLER EVENTUELLE KOMPLIKATIONER, NÅR DU BRUGER DETTE PRODUKT, SKAL DU STRAKS KONTAKTE DIN LÆGE.

ADVARSEL: DENNE ANORDNING VIL IKKE FORHINDRE ELLER REDUCERE ALLE SKADER. KORREKT REHABILITERING OG ÆNDRET AKTIVITETSNIVEAU ER OGSÅ EN VIGTIG DEL AF ET SIKKERT BEHANDLINGSPROGRAM. KONTAKT DIN LÆGE VEDRØRENDE SIKKERT OG PASSENDE AKTIVITETSNIVEAU, MENS DU BÆRER DENNE ANORDNING.

FORSIGTIG: FØLG PÅFØRINGS- OG VEDLIGEHOLDELSESPROCEDUREN, DER ER BESKREVET I BRUGSANVISNINGEN.

FORSIGTIG: KUN TIL BRUG PÅ EN ENKELT PATIENT.

TIPS TIL BRUG OG PLEJE

- Vask i hånden i koldt vand med mildt vaskemiddel, skyl og læg fladt til tørring i fri luft.
- Undlad maskinvask eller tørretumbling.
- Efter eksponering for saltvand eller snavs, skal ortosen skylles grundigt med ferskvand og stilles til lufttørring.

Hvis der er indtruffet alvorlige hændelser i forbindelse med anordningen, skal dette rapporteres til Breg og den kompetente myndighed i den medlemsstat, hvor brugeren og/eller patienten er bosiddende.

SUOMENKIELISET OHJEET

⚠ VAROITUKSET

VAROITUS: LUE KIINNITYSOHJEET JA VAROITUKSET HUOLELLISESTI ENNEN LAITTEEN KÄYTTÖÄ. VARMISTA LAITTEEN OIKEA TOIMINTA NOUDATTAMALLA KAIKKIA OHJEITA.

VAROITUS: OTA VÄLITTÖMÄSTI YHTEYTTÄ LÄÄKÄRIISI, JOS KOET LISÄÄNTYNYTTÄ KIPUA, TURVOTUSTA, IHOÄRSYTYSTÄ TAI MITÄ TAHANSA MUITA HAITTAVAIKUTUKSIA TÄTÄ TUOTETTA KÄYTTÄESSÄSI.

VAROITUS: TÄMÄ LAITE EI EHKÄISE TAI LIEVITÄ KAIKKIA VAMMOJA. ASIANMUKAINEN KUNTOUTUS JA YKSILÖLLISTEN TARPEIDEN MUKAAN SUUNNITELLUT FYYSISET AKTIVITEETIT OVAT OLENNAINEN OSA TURVALLISTA HOITO-OHJELMAA. KESKUSTELE LÄÄKÄRISI KANSSA FYYSISISTÄ AKTIVITEETEISTA, JOITA VOIT HARRASTAA TURVALLISESTI TÄTÄ LAITETTA KÄYTTÄESSÄSI.

HUOMAUTUS: NOUDATA TÄSSÄ ASIAKIRJASSA ANNETTUJA KIINNITYS- JA HOITO-OHJEITA.

HUOMAUTUS: TÄMÄ LAITE ON TARKOITETTU HENKILÖKOHTAISEEN KÄYTTÖÖN.

KÄYTTÖÖN JA HOITOON LIITTYVIÄ VINKKEJÄ

- Pese käsin kylmällä vedellä ja miedolla pesuaineella, huuhtele ja anna kuivua vaakatasossa huoneenlämmössä tai ulkona.
- Älä pese koneessa tai rumpukuivaa.
- Huuhtele merivedelle tai lialle altistunut tuki huolellisesti puhtaalla vedellä ja anna sen kuivua huoneenlämmössä tai ulkona.

Jos laitteeseen liittyen sattuu vakava vaaratilanne, siitä tulee ilmoittaa Bregille ja käyttäjän ja/tai potilaan jäsenmaan valvontaviranomaiselle.

NORSK BRUKSANVISNING

⚠ ADVARSLER

ADVARSEL: LES TILPASNINGSANVISNINGENE OG ADVARSLENE NØYE FØR BRUK. FOR Å SIKRE AT STØTTEN FUNGERER SOM DEN SKAL, FØLG ALLE INSTRUKSJONENE.

ADVARSEL: DERSOM DU SKULLE FÅ MER SMERTER, HEVELSER, HUDIRRITASJON ELLER ANDRE BIVIRKNINGER MENS DU BRUKER DETTE PRODUKTET, TA UMIDDELBAR KONTAKT MED HELSEPERSONELL.

ADVARSEL: DENNE ENHETEN VIL IKKE HINDRE ELLER REDUSERE ALLE SKADER. RIKTIG REHABILITERING OG AKTIVITETSENDRINGER ER OGSÅ EN VIKTIG DEL AV ET TRYGT BEHANDLINGSOPPLEGG. TA KONTAKT MED KVALIFISERT HELSEPERSONELL ANGÅENDE SIKKERT OG RIKTIG AKTIVITETSNIVÅ MENS DU BRUKER DETTE UTSTYRET.

FORSIKTIG: FØLG PROSESSEN FOR BRUK OG PLEIE SOM ER BESKREVET I BRUKSANVISNINGENE

FORSIKTIG: KUN FOR BRUK PÅ ÉN PASIENT.

TIPS OM BRUK OG PLEIE

- Vask for hånd i kaldt vann med et mildt vaskemiddel, skyll og legg flatt for å lufttørke.
- Må ikke vaskes i maskin eller tørkes i tørketrommel.
- Etter at den har vært utsatt for saltvann eller smuss, må du skylle støtten grundig med rent vann og la den lufttørke.

Hvis det har forekommet alvorlige hendelser i forbindelse med utstyret, skal det rapporteres til Breg og kompetent myndighet i medlemsstaten der brukeren og/eller pasienten er bosatt.

INSTRUCȚIUNI ÎN LIMBA ROMÂNĂ

⚠ ATENȚIONĂRI

ATENȚIONARE: CITIȚI CU ATENȚIE INSTRUCȚIUNILE DE FIXARE ȘI ATENȚIONĂRILE ÎNAINTE DE UTILIZARE. PENTRU A ASIGURA PERFORMANȚELE CELE MAI BUNE ALE ORTEZEI, RESPECTAȚI TOATE INSTRUCȚIUNILE.

ATENȚIONARE: DACĂ EXPERIMENTAȚI SAU PREZENTAȚI DURERE CU INTENSITATE CRESCUTĂ, UMFLARE, IRITAȚIA PIELII SAU ORICE ALTĂ REACȚIE ADVERSĂ ÎN TIMP CE UTILIZAȚI ACEST PRODUS, CONSULTAȚI IMEDIAT MEDICUL.

ATENȚIONARE: ACEST DISPOZITIV NU VA PREVENI SAU REDUCE TOATE RĂNIRILE. RECUPERAREA CORECTĂ ȘI MODIFICAREA ACTIVITĂȚII SUNT, DE ASEMENEA, O PARTE ESENȚIALĂ A UNUI PROGRAM SIGUR DE TRATAMENT. CONSULTAȚI PROFESIONISTUL CU LICENȚĂ ÎN ÎNGRIJIREA SĂNĂTĂȚII CU PRIVIRE LA NIVELUL DE ACTIVITATE SIGURĂ ȘI ADECVATĂ ÎN TIMP CE PURTAȚI ACEST DISPOZITIV.

PRECAUȚIE: RESPECTAȚI PROCESUL DE APLICARE ȘI ÎNGRIJIRE DESCRIS ÎN INSTRUCȚIUNI.

PRECAUȚIE: DOAR PENTRU UTILIZARE DE CĂTRE UN SINGUR PACIENT.

ȘFATURI PENTRU UTILIZARE ȘI ÎNGRIJIRE

- Spălați manual în apă rece cu un detergent delicat, clătiți și lăsați să se usuce la aer.
- Nu spălați la mașină și nu uscați în uscător mecanic.
- După expunerea la apă sărată sau murdărie, clătiți bine orteza cu apă proaspătă și lăsați să se usuce la aer.

Dacă s-a produs un incident serios în legătură cu dispozitivul, raportați către Breg și către autoritatea competentă a statului membru în care este stabilit utilizatorul și/sau pacientul.

NEDERLANDSE INSTRUCTIES

⚠ WAARSCHUWINGEN

WAARSCHUWING: LEES DE PASINSTRUCTIES EN WAARSCHUWINGEN VÓÓR GEBRUIK ZORGVULDIG DOOR. VOLG ALLE AANWIJZINGEN OP OM DE JUISTE WERKING VAN DE BRACE TE GARANDEREN.

WAARSCHUWING: ALS U TIJDENS HET GEBRUIK VAN DIT PRODUCT PIJN, ZWELLING, HUIDIRRITATIE OF BIJWERKINGEN ONDERVINDT, RAADPLEEG DAN ONMIDDELLIJK UW ZORGVERLENER.

WAARSCHUWING: DIT HULPMIDDEL ZAL NIET ALLE LETSELS VOORKOMEN OF VERMINDEREN. EEN GOEDE REVALIDATIE EN AANPASSING VAN DE ACTIVITEITEN ZIJN OOK EEN ESSENTIEEL ONDERDEEL VAN EEN VEILIG BEHANDELPROGRAMMA. RAADPLEEG UW BEVOEGDE ZORGVERLENER MET BETREKKING TOT EEN VEILIG EN GEPAST ACTIVITEITSNIVEAU TIJDENS HET DRAGEN VAN DIT HULPMIDDEL.

WAARSCHUWING: VOLG HET AANBRENG- EN ONDERHOUDSPROCES ZOALS BESCHREVEN IN DE INSTRUCTIES.

WAARSCHUWING: ALLEEN VOOR GEBRUIK DOOR ÉÉN PATIËNT.

TIPS VOOR GEBRUIK EN ONDERHOUD

- Met de hand wassen in koud water met een mild reinigingsmiddel, spoelen en vlak liggend laten drogen aan de lucht.
- Niet in de wasmachine wassen of in de droger drogen.
- Spoel de brace grondig af met zoet water als deze is blootgesteld aan zout water of vuil en laat deze aan de lucht drogen.

Indien zich een ernstig incident heeft voorgedaan met betrekking tot het hulpmiddel, dient dit te worden gemeld aan Breg en de bevoegde autoriteit van de lidstaat waar de gebruiker en/of de patiënt is gevestigd.

INSTRUKCJE W JĘZYKU POLSKIM

⚠ OSTRZEŻENIA

OSTRZEŻENIE: PRZED ROZPOCZĘCIEM UŻYTKOWANIA NALEŻY UWAŻNIE ZAPOZNAĆ SIĘ Z INSTRUKCJAMI I OSTRZEŻENIAMI DOTYCZĄCYMI ZAKŁADANIA WYROBU MEDYCZNEGO. W CELU ZAGWARANTOWANIA ODPOWIEDNIEJ SKUTECZNOŚCI FUNKCJONALNEJ ORTEZY NALEŻY POSTĘPOWAĆ ZGODNIE ZE WSZYSTKIMI PODANYMI INSTRUKCJAMI.

OSTRZEŻENIE: W PRZYPADKU WYSTĘPOWANIA PODWYŻSZONEGO POZIOMU BÓLU, OPUCHLIZNY LUB WSZELKICH NIEPOŻĄDANYCH DZIAŁAŃ PODCZAS UŻYTKOWANIA TEGO PRODUKTU NALEŻY NATYCHMIAST SKONSULTOWAĆ SIĘ Z LEKARZEM.

OSTRZEŻENIE: TEN WYRÓB MEDYCZNY NIE ZAPOBIEGNIE WSZYSTKIM URAZOM ANI NIE ZREDUKUJE STOPNIA ICH DOTKLIWOŚCI. ISTOTNYM ELEMENTEM BEZPIECZNEGO PROGRAMU LECZENIA JEST RÓWNIEŻ ODPOWIEDNIA REHABILITACJA I ZMIANA AKTYWNOŚCI FIZYCZNEJ. SKONSULTOWAĆ SIĘ Z LICENCJONOWANYM PRACOWNIKIEM SŁUŻBY ZDROWIA W SPRAWIE USTALENIA BEZPIECZNEGO I ODPOWIEDNIEGO POZIOMU AKTYWNOŚCI PODCZAS NOSZENIA TEGO WYROBU.

UWAGA: POSTĘPOWAĆ ZGODNIE Z PROCESEM STOSOWANIA I CZYSZCZENIA OPISANYM W NINIEJSZEJ INSTRUKCJI.

UWAGA: WYŁĄCZNIE DO UŻYTKU PRZEZ JEDNEGO PACJENTA.

WSKAZÓWKI DOTYCZĄCE UŻYTKOWANIA I KONSERWACJI

- Wyrób należy myć ręcznie w zimnej wodzie z łagodnym detergentem, spłukać i rozłożyć na płasko do wyschnięcia na powietrzu.
- Nie prać w pralce ani nie suszyć w suszarce bębnowej.
- Po kontakcie ze słoną wodą lub zabrudzeniami ortezę należy dokładnie spłukać wodą słodką i pozostawić do wyschnięcia.

W przypadku wystąpienia jakiegokolwiek poważnego zdarzenia związanego z wyrobem należy powiadomić o tym firmę Breg i właściwy organ państwa członkowskiego zamieszkiwanego przez użytkownika i/lub pacjenta.